□□□□□□□□□□□□□ .. □□□□□□□□□□□□□□□□□□

□□□ □□□□□□□□□□□□□□□□..□□□□□□□□□□□□

□□ □□□□□□□□□□

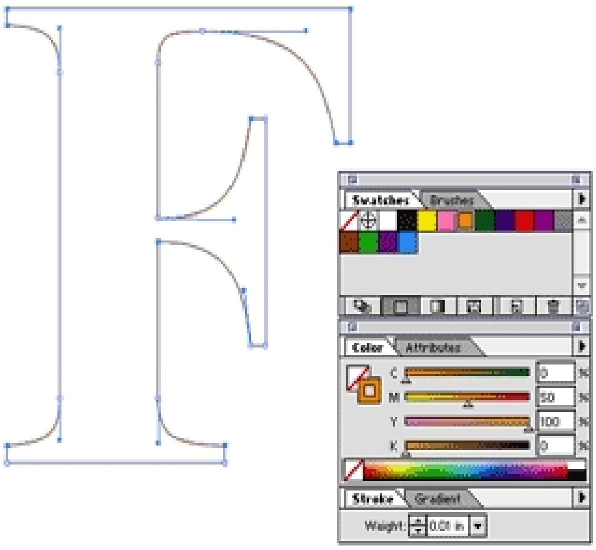

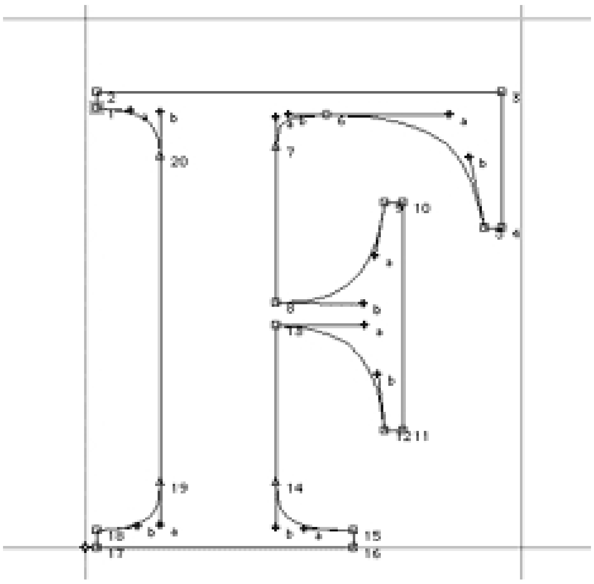

□□□□□□□□□□□□□□□□□□□□□□□□□□□□ **Illustrator** □□□□□□□□□□□□□□□□□□□□□□□

F

Back
Next